HAFİF HİZMET SERİSİ

# KHW-10K

KOZMAKSAN

- Yüksek mukavemetli, uzun ömürlü çelik gövde
- Özel çelik ısıl işlemli, ekstra güçlendirilmiş planet dişli sistemi
- Hafif ve güçlü tasarım
- Standart vinç kılavuz sistemi ve halat sabitleyici
- Standart olarak manuel vinç boşaltma sistemi
- Yüksek torklu hidromotor

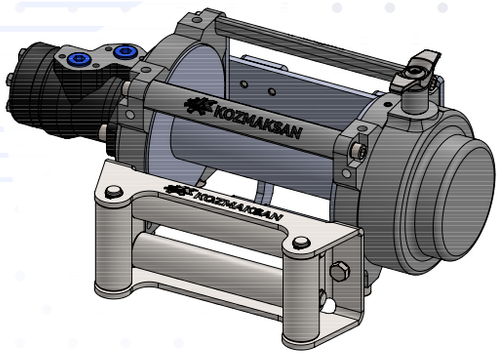


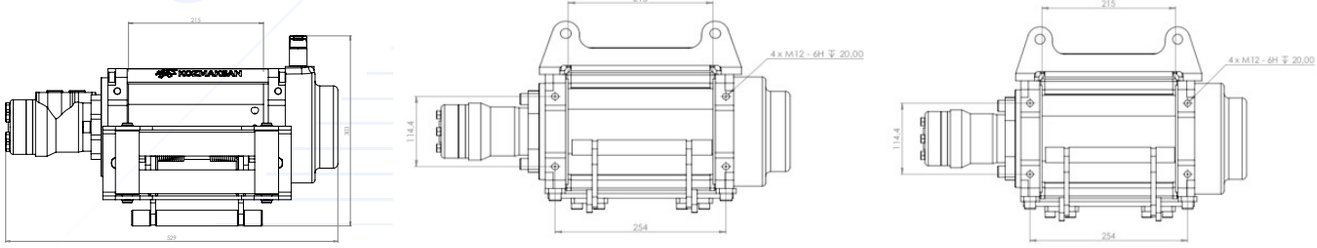

| Halat Sarım Katı | Çekme Kapasitesi kg/lbs | Sarım Hızı m-dk/(ft-dk) | Halat Uzunluğu m/ft |
|---|---|---|---|
| 1 | 4535/10000 | 5,3/17,3 | 5/16,4 |
| 2 | 3635/8012 | 4,6/15 | 11,3/37 |
| 3 | 3030/6683 | 2,7/8,85 | 18,6/61 |
| 4 | 2600/5732 | 1,4/4,6 | 25,5/83,6 |

## Teknik Özellikler

| | | | |
|---|---|---|---|
| Çekme Kapasitesi | : 10000 lbs (4535 kg) | Halat | : 25 m x Ø 10mm |
| Motor Hacmi | : 50 ml/r | Halat Kılavuzu | : 4 yönlü makaralı |
| Yağ Debisi | : 5 ~ 45 L/min | Net Ağırlık | : 65 kg |
| Basınç | : 14 MPa | Montaj Cıvata Düzeni | : 254mm x 114,3mm |
| Dişli | : 2 kademeli planet | Ölçüler | : (L x W x H) 519mm x 226mm x 262mm |
| Dişli Oranı | : 26-:-1 | | |

## Halat Hızı ve Motor Akımı (İlk Kat)

| | | | | | | |
|---|---|---|---|---|---|---|
| Çekme Kuvveti | Lbs | 0 | 5732 | 6683 | 8012 | 10000 |
| | kg | 0 | 2600 | 3031 | 3634 | 4536 |
| Halat Hızı | m/min | 0,7 | 1,4 | 2,7 | 4,6 | 5,1 |
| Basınç | PSI | 290,1 | 453.1 | 986.2 | 1493.9 | 1668 |
| Yağ Debisi | l/min | 5 | 10 | 20 | 35 | 40 |